RE:FELT

PET Felt panels
V-cut

T +31 (0)26 206 21 02
E info@refelt.nl
W refelt.nl

Installation guide
V. 02

Montage

De V-cut panelen bieden een eenvoudige en efficiënte methode om een wandontwerp met een patroon te maken. Deze panelen zijn tegelbaar en klaar voor gebruik. U kunt ze eenvoudig installeren met een polymeerkit of koploze spijkers (brads), afhankelijk van de wand-bekleding en projecteisen.

Handling

De V-cut panelen dienen tijdens transport en lossen accuraat gehanteerd te worden. Bij voorkeur verticaal vasthouden. Dit is nodig om er voor te zorgen dat het materiaal niet te ver doorbuigt.

Kleuren

Aangezien de ReFelt panelen opgebouwd zijn uit gerecyclede vezels kunnen er per productiebatch lichte kleurafwijkingen voorkomen. Het is aanbevolen om dezelfde batch per project te gebruiken. Alvorens de PET Felt panelen geïnstalleerd of verwerkt worden dienen deze dan ook gecheckt te worden op kleur.

Alvorens de installatie

Met nadruk willen wij erop attenderen dat het van belang is om de gehele order bij ontvangst aandachtig te controleren voordat deze verwerkt of geïnstalleerd wordt.

Houdt er tijdens het monteren rekening mee om de platen met dezelfde oriëntatie toe te passen.

Voor het monteren van PET-felt kan het beste gebruik gemaakt worden van een polymeer lijm kit zoals bijvoorbeeld Griffon poly max high tack (of equivalent). Lees de gebruiksaanwijzing van desbetreffende fabrikant vóór gebruik. Voor het gewenste resultaat is het ook hier van belang om dit alvorens het toe te passen uit te proberen. Het voordeel van een polymeer lijm is dat je grote oppervlakken kan lijmen en toch de plaatsing een beetje kunt corrigeren omdat de lijm niet onmiddellijk uithard.

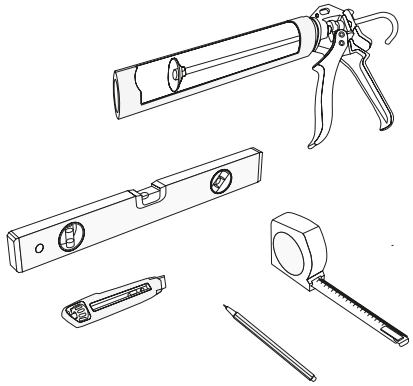

Aanbevolen tools

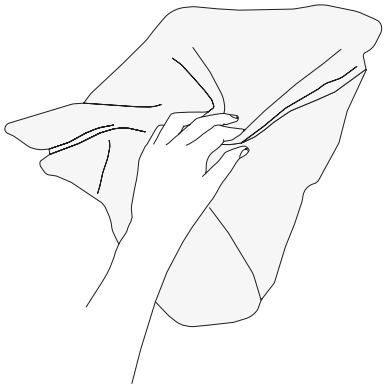

1

Voorbereiden van het oppervlak

Zorg voor een egale en schone ondergrond.

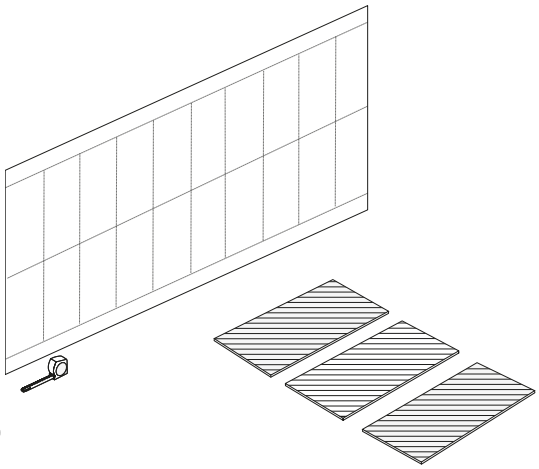

2

Rangschikken

Bepaal het patroon of de kleurvolgorde en voorkom een foute montage volgorde. Houdt ook rekening met de vleugrichting en de voor- / achterkant van de plaat.

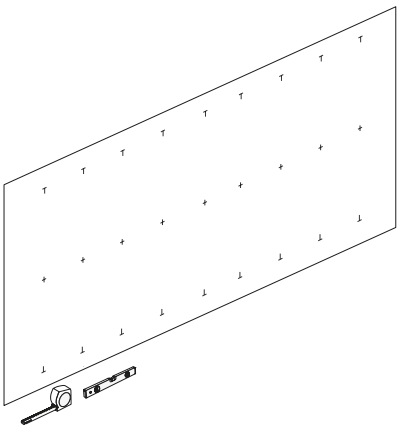

3

Aftekenen

Het kan handig zijn om een aantal referentie markeringen op de wand aan te brengen ter indicatie voor de plaatsing van de panelen.

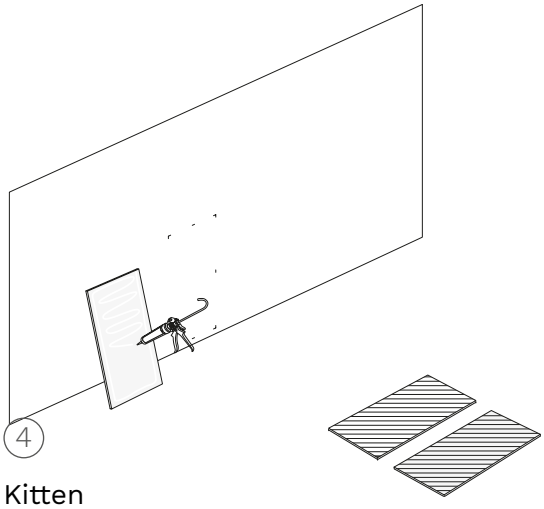

4

Kitten

Volg de gebruiksinstructies van de desbetreffende kit voor het aanbrengen van de lijm op het paneel.

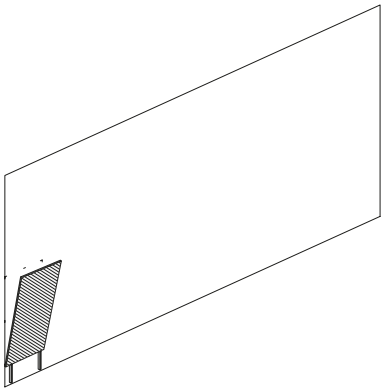

5

Plaatsen

Breng het paneel aan van onder naar boven. Het kan handig zijn om afstandhouders te gebruiken.

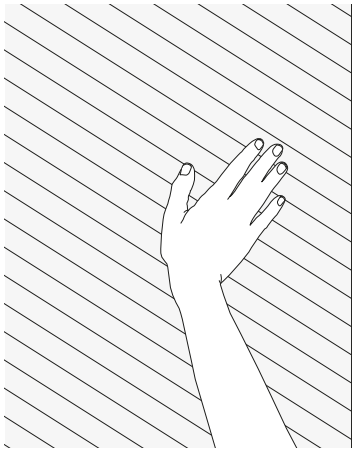

6

Aandrukken

Druk het paneel stevig tegen de ondergrond en zorg ervoor dat de hoeken en randen goed aangedrukt zijn.

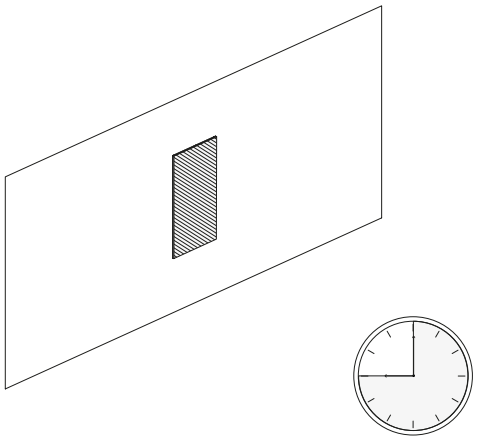

7

Drogen

Laat de montage kit drogen volgens de instructies van de fabrikant. Droogtijden kunnen variëren

Een andere benaming voor koploze spijkers is ook wel brad nails. Het gebruik van een tacker en de koploze spijkers is de snelste manier om de PET Felt-panelen te installeren. De spijkers zullen niet nadrukkelijk opvallen omdat ze tussen de vezels verdwijnen. Als je echter goed kijkt blijven er wel kleine gaatjes zichtbaar.

(!) Het is niet noodzakelijk om bij het gebruik van koploze spijker ook nog een lijm te gebruiken. Dit maakt het tevens gemakkelijk om de platen weer te demonteren.

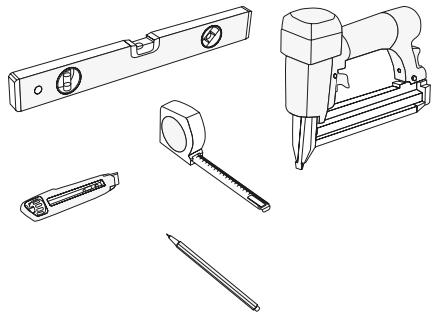

Aanbevolen tools

Deze montage techniek kan worden toegepast op elke ondergrond die doorgaans geschikt is om te tacken.

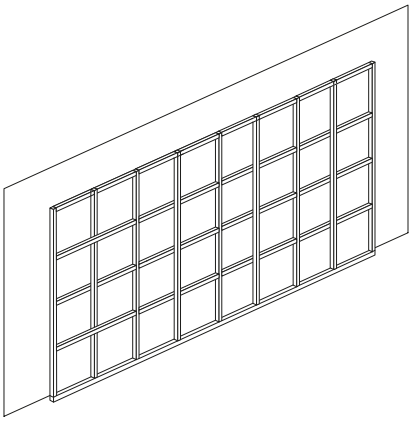

1

Frame

Bereid een houten frame voor en zorg dat deze waterpas geplaatst is.

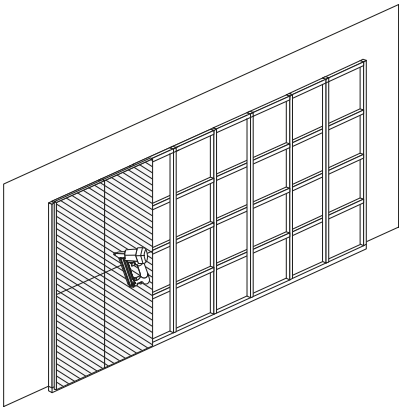

2

Aanbrengen van de panelen

De druk van de tacker moet niet te hoog zijn, anders kunnen de nieten of spijkers door het materiaal heen getackt worden.

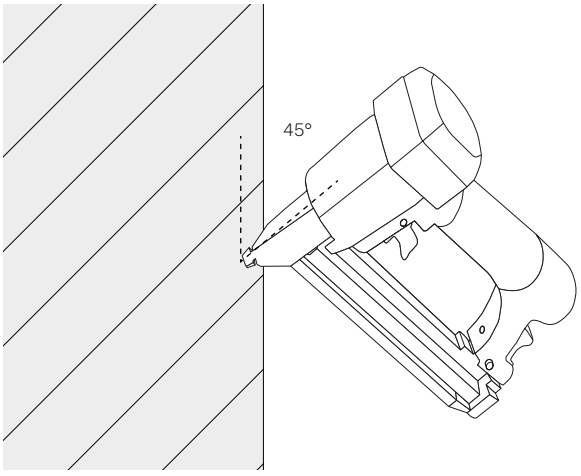

3

Hoek

Voor meer grip van de koploze spijker, kunnen deze (om en om) onder een hoek van ± 45˚in het materiaal getackt worden.

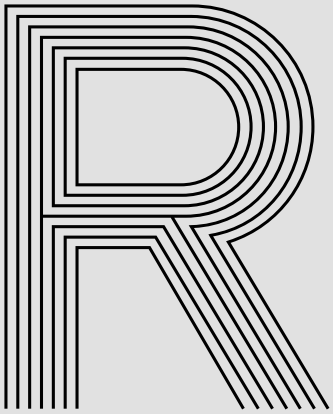

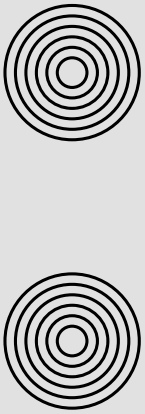

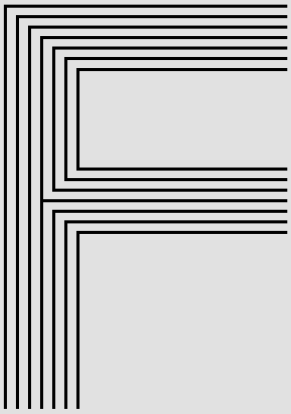

T +31 (0) 262 062 102
E info@refelt.nl
W refelt.nl